女子の部

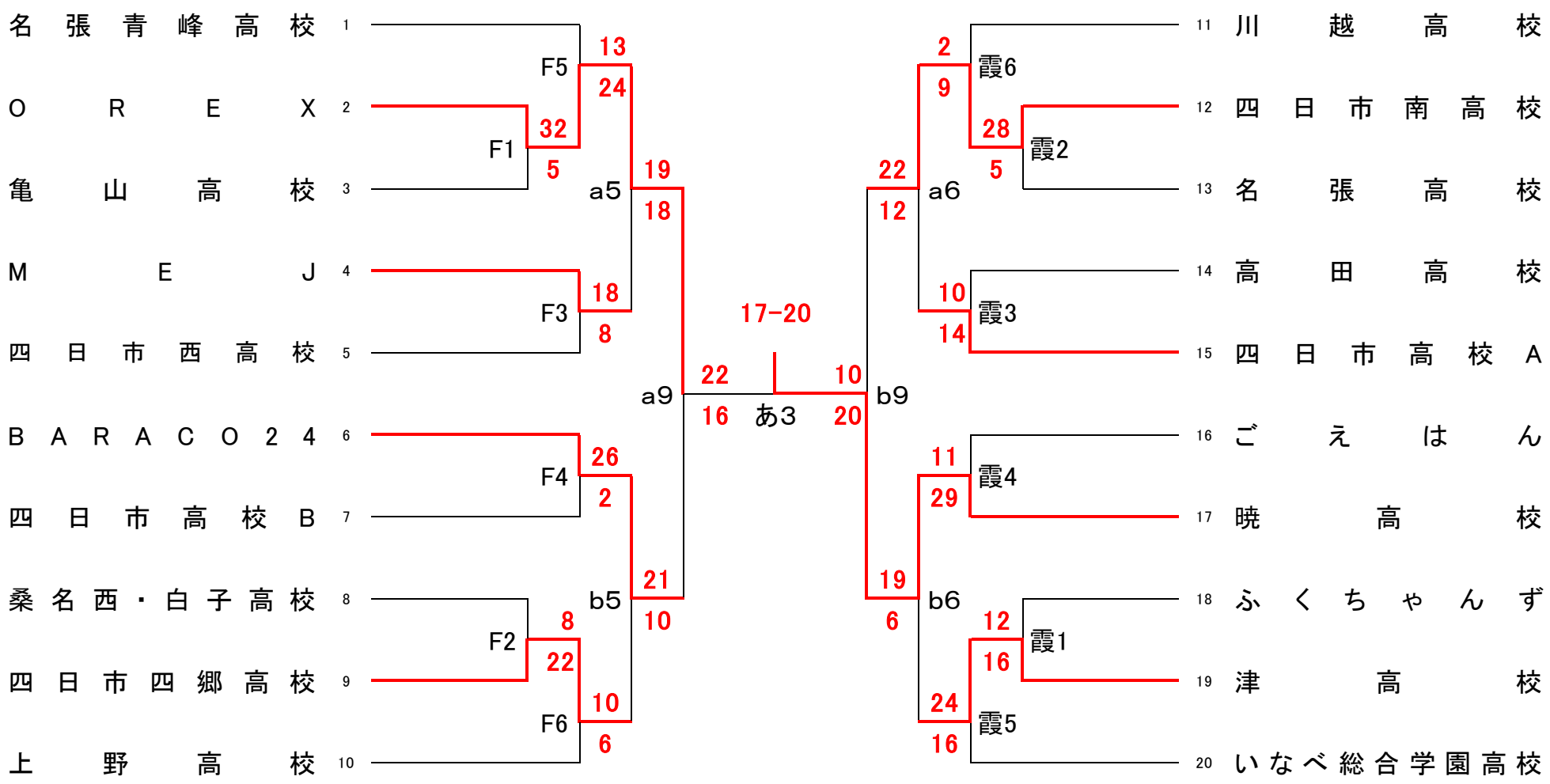
名張青峰高校 1
O R E X 2
亀山高校 3
M E J 4
四日市西高校 5
B A R A C O 2 4 6
四日市高校B 7
桑名西・白子高校 8
四日市四郷高校 9
上野高校 10
F5 13 24
F1 32 5
F3 18 8
F4 26 2
F2 8 22
F6 10 6
a5 19 18
a9 22 16
b5 21 10
17-20
あ3
霞6 2 9
霞2 28 5
a6 22 12
霞3 10 14
b9 10 20
霞4 11 29
b6 19 6
霞1 12 16
霞5 24 16
11 川越高校
12 四日市南高校
13 名張高校
14 高田高校
15 四日市高校A
16 ごえはん
17 暁高校
18 ふくちゃんず
19 津高校
20 いなべ総合学園高校